KONICA MINOLTA

NUMÉRISEUR DIRECT

REGIUS MODÈLE 110

The essentials of imaging

CR COMPACT ET RAPIDE

NUMERISEUR DIRECT

REGIUS
MODÈLE 110

*Computed Radiography – Numérisation par E.R.L.M.

IMAGERIE

Une meilleure accessibilité

Une ligne séduisante et très élaborée

Une configuration compacte pour un encombrement limité

Un rendement élevé, répondant aux exigences professionnelles les plus poussées

Nouveau modèle Regius profondément évolué, traitant des images de diagnostic haute qualité

On ne trouve pas facilement de CR accessibles

LECTEUR

Le jour même de la mise en service, un nouveau flux de travaux est mis en route. Vous êtes à l'aube d'une nouvelle ère technologique où les maîtres mots sont la propreté, le confort, le respect de l'homme et de l'environnement. Vous n'avez plus à travailler en chambre noire, à remplacer des liquides usagés ou à nettoyer des réservoirs.

Un grand choix d'emplacements possibles

L'emplacement du panneau de commande s'adapte à la configuration des locaux de l'utilisateur.

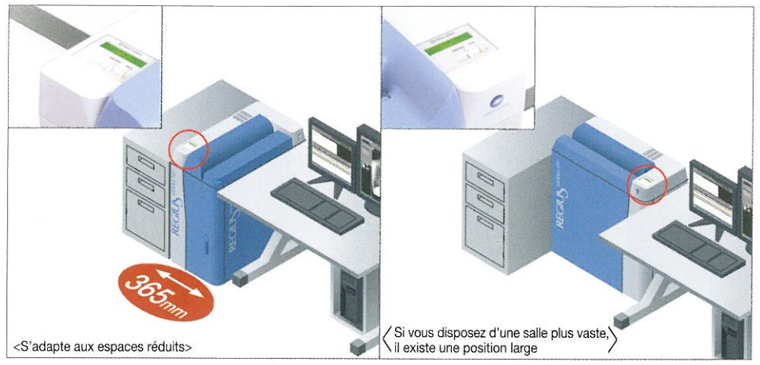

Grâce à sa structure mince et compacte, le nouveau Regius accepte différents types de modes de fonctionnement

Un outil compact dont la profondeur ne dépasse pas 365 mm.

Avec un encombrement de seulement 0,27 m², le Regius Modèle 110 a été conçu pour occuper le minimum d'espace. La méthode de réglage bi-directionnelle permet deux orientations d'utilisation, en fonction de votre aménagement. Toutes ces caractéristiques montrent que nous connaissons parfaitement les environnements de travail des clients.

Un mode de fonctionnement simple et confortable

Reposant sur la simple insertion d'une cassette exposée, le Regius Modèle 110 est très facile d'utilisation. La longueur du logement de cassette est de 710 mm. Vous pouvez continuer à utiliser les cassettes d'exposition prévues pour les modèles Regius 170/190, dont l'insertion reste très facile.

* Seules les cassettes et les plaques fabriquées à partir d'avril 2004 sont utilisables

Compacité, rapidité et puissance

Le Regius Modèle 110 affiche une performance de traitement de 80 cassettes/heure et un cycle de traitement haute-vitesse de 45 secondes par plaque.
Il constitue, en ce sens, le modèle Regius haut de gamme le plus réduit en taille garantissant un compromis entre compacité et haute performance.

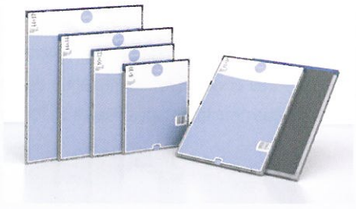

Modèle Simple CS-2 avec opérabilité avancée pour les établissements médicaux

La console Regius possède une configuration d'écran conviviale assurant une opérabilité facile et intuitive, avec une icône en forme de corps humain. Les fonctions de traitement de l'image garantissent une qualité de l'image optimale par région anatomique. En outre, l'unité enregistre des données concernant les réglages de densité et de contraste des images, personnalisant automatiquement les images finales en fonction des besoins du client. (Auto apprentissage)

CONSOLE

Modèle professionnel CS-3 avec fonction de personnalisation de l'utilisateur

Il s'agit d'un modèle haut de gamme doté d'une structure de connexion pour plusieurs lecteurs et des touches de condition d'exposition pré-programmées. Les outils utilisateur permettent de réaliser des tâches d'édition telles que le réglage des paramètres de traitement de l'image et des paramètres de conditions de sortie région anatomique. De nombreuses fonctions et options supplémentaires, telles que le traitement de reconstruction corps entier ou la coordination des informations de dosimétrie avec des modalités RX sont également proposées.

Le grand choix de variantes de consoles que nous vous proposons répondra à tous les besoins des utilisateurs du Regius Modèle 110, pour une meilleure satisfaction du client.

Tous les types de configuration sont possibles.

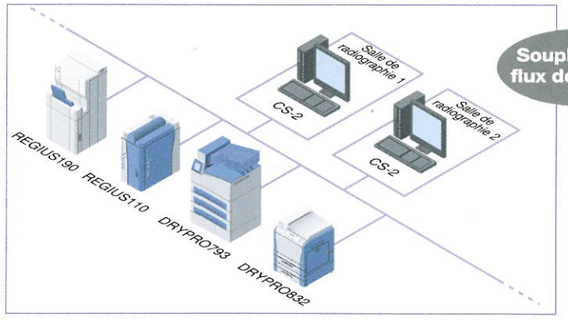

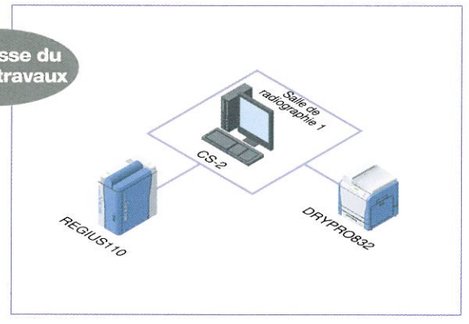

■ Pour le traitement des patients supplémentaires

Le Regius 110 sera entièrement compatible avec votre console existante et garantira une vraie redondance.

■ Pour l'introduction d'un nouveau numériseur CR

Nous vous conseillons de connecter une (1) unité de Regius 110 avec une (1) unité de Drypro 832. Vous obtiendrez ainsi une configuration simple mais puissante.

Numériseur Direct REGIUS MODÈLE 110

■ Format d'exposition
14"x17" / 14"x14" / 11"x14" / 10"x12" / 8"x10"
18x24cm / 24x30cm / 15x30cm et autres

■ Pas d'échantillonnage
2 types : 87,5 / 175 µm

■ Résolution maximale
4 020x4 892 (14x17" / 87,5 µm)

■ Niveau de gradation numérique
4 096 niveaux de gris (12 bits)

■ Capacité de traitement
Environ 80 cassettes/heure (14x14" / 175 µm)

■ Temps alimentation/chargement cassette ou durée du cycle de cassette
Environ 45 secondes (14x14" / 175 µm)

■ Dimensions extérieures / poids
L740xP365xH747 mm/environ 100 kg

■ Consommation électrique
CA 100/110/115/120/200/220/230/240 V ±10 %
50/60 Hz environ. 0,8 kVA

■ Conditions de fonctionnement
Température : 15-30°C
Humidité : 35-80 % HR (sans condensation)

Dimensions extérieures du REGIUS modèle 110

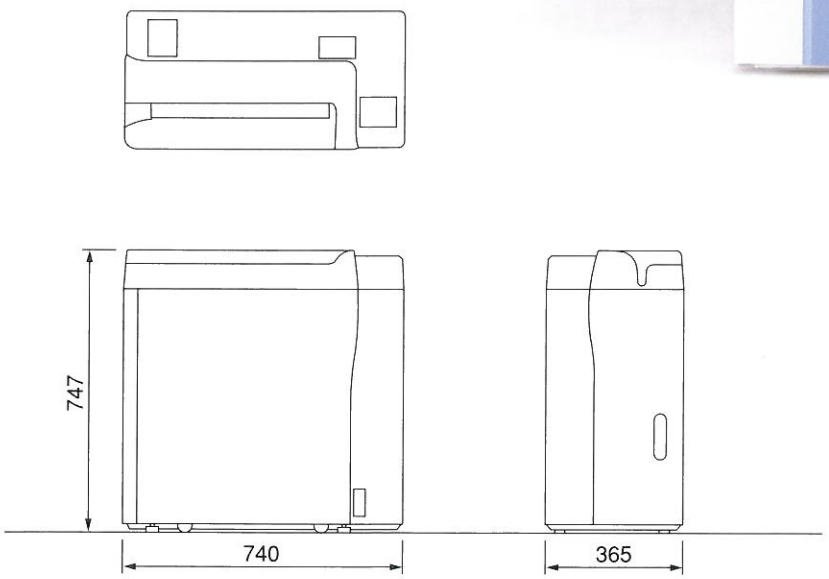

Unité : mm échelle 1/20

* Les caractéristiques techniques peuvent être changées à tout moment sans préavis.

KONICA MINOLTA

KONICA MINOLTA MEDICAL & GRAPHIC, INC.
N° 1 Sakura-Machi, Hino-shi, Tokyo 191-8511, Japon

Konica Minolta Medical & Graphic Imaging
Succursale France
305, rue de La Belle Etoile, ZI Paris Nord 2-BP 51319 - 95940 Roissy CDG Cedex
Tél : 01 49 38 47 79